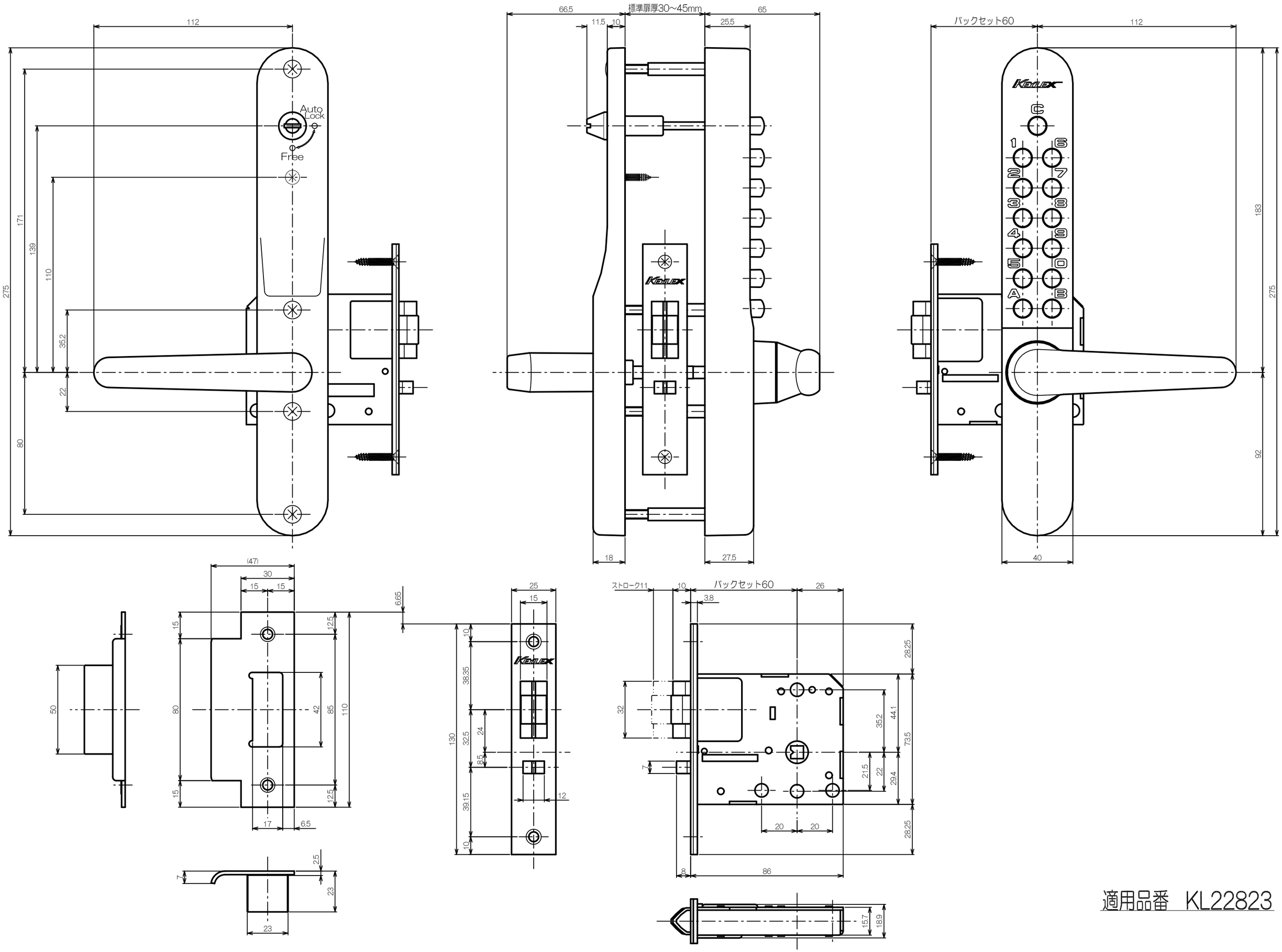
標準扉厚30~45mm
バックセット60
Auto Lock
Free
KEYLEX
ストローク11
適用品番　KL22823