面付受座

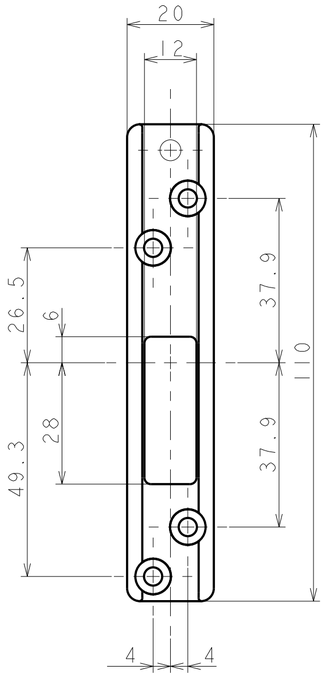

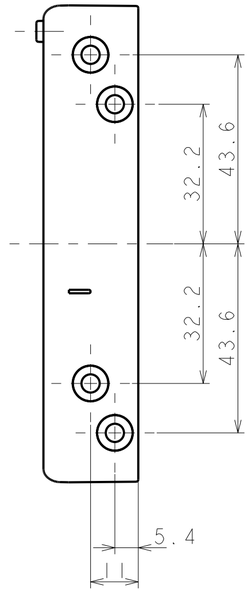

面付受座裏板

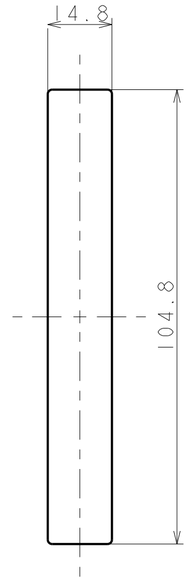

スペーサー
厚み1mm×2枚／3mm×1枚

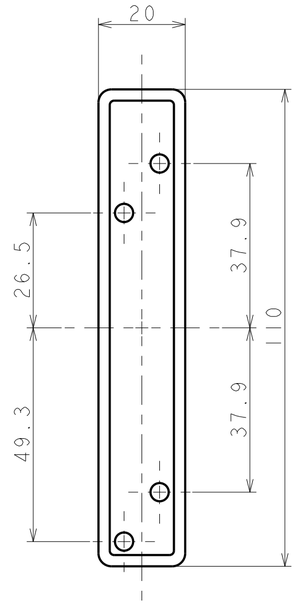

彫込アタッチメント

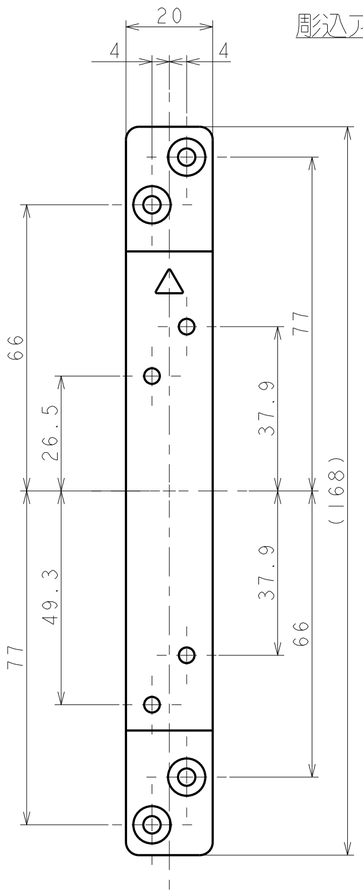

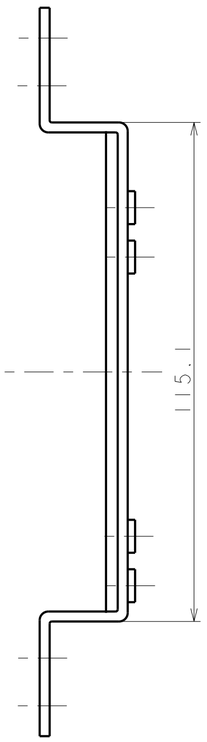

アジャストプレート

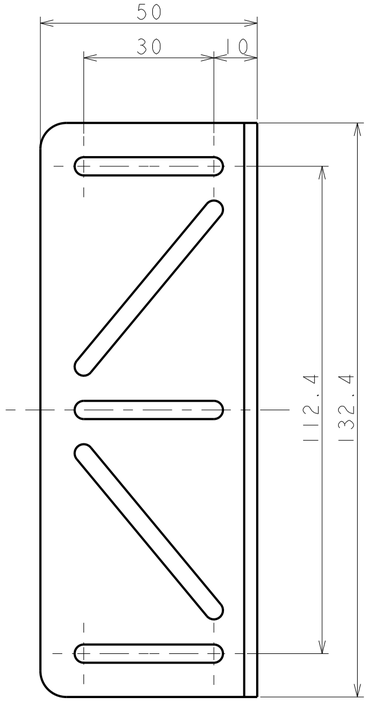

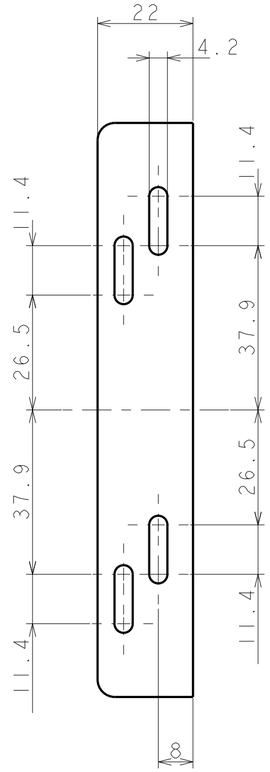

アジャストスペーサー
厚み1mm×2枚／3mm×1枚

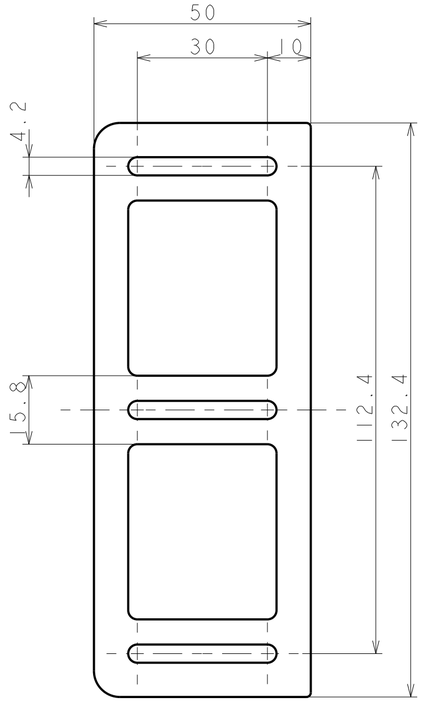

適用品番　K328C/K328CM/K328CL/K328CG
K368 /K368M /K368L /K368G