適用品番　K897TM

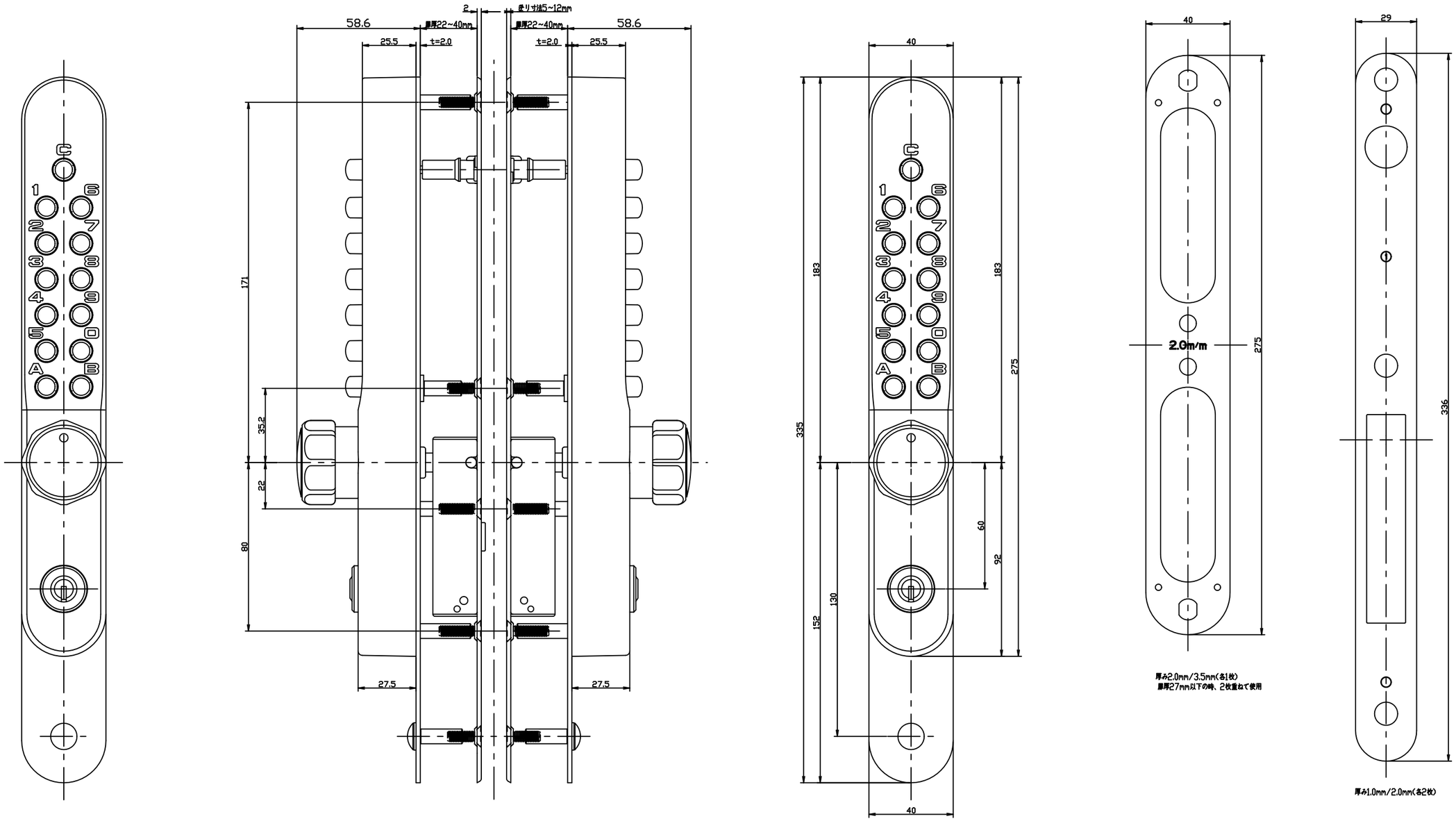
58.6
25.5
t=2.0
2
まりサ法5~12mm
扉厚22~40mm
171
35.2
22
80
27.5
40
183
335
275
60
92
152
130
2.0m/m
29
336
厚み2.0mm/3.5mm(各1枚)
扉厚27mm以下の時、2枚重ねて使用
厚み1.0mm/2.0mm(各2枚)