適用品番　K887T

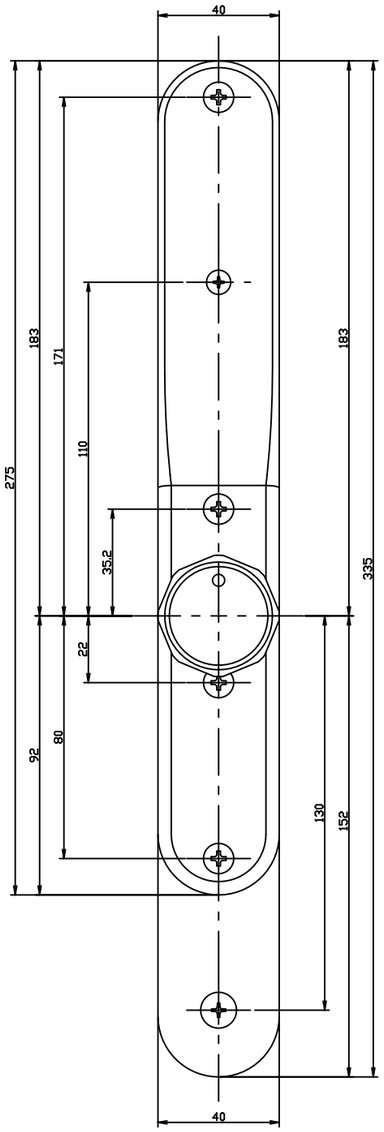

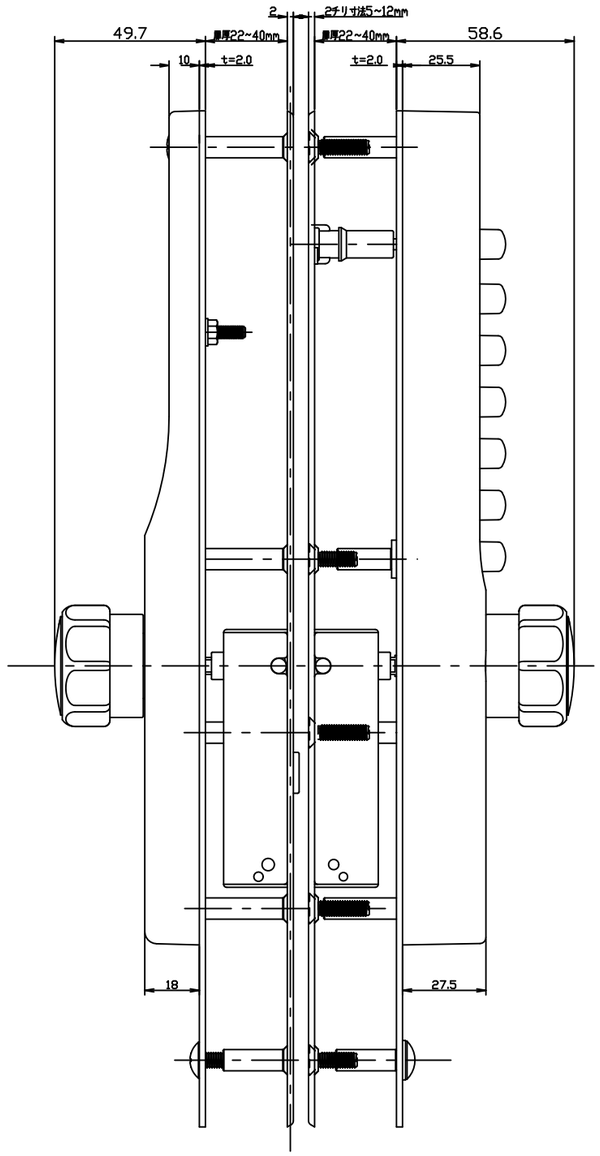

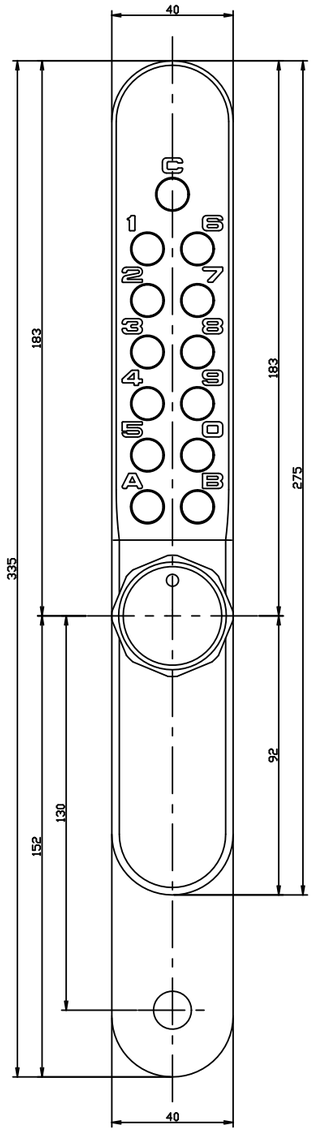

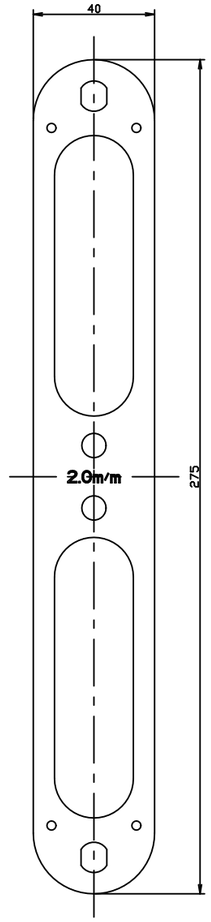

厚み2.0mm/3.5mm(各1枚)
扉厚27mm以下の時、2枚重ねて使用

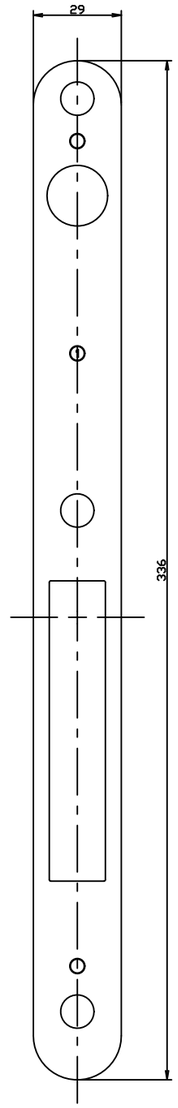

厚み1.0mm/2.0mm(各2枚)