# GM series 引戸表示錠・間仕切錠・戸引手取付説明書及びゲージNo.7274800

## HT－MW11／HT－MW41／HS－MW11／HS－MW41／MT－1

### Ⅰ 引戸錠・受座の取付

a. HT錠（バックセット38，51）①を、鎌を引っ込めた状態（解錠の状態）で２本の皿木ねじ⑪で取り付けます。

b. 受座②とトロヨケ③をセットして、２本の皿木ねじ⑪で取り付けます。

### Ⅱ 引戸本体の取付

a. HT錠（バックセット38，51）①のカム穴⑦を、ドライバー等で回し、錠を出した状態（施錠の状態）にします。

b. 室外側の引戸本体④のキープラグ溝を横向きの状態（※印箇所）にして、キープラグ⑥をHT錠（バックセット38，51）①のカム穴⑦に差し込みます。

c. 室内側の引戸本体⑤のスライド板⑧を最大限下に押し下げた状態で、室外側の引戸本体④のキープラグ⑥を切替カム穴⑨に差し込み、２本の皿小ねじ⑩で取り付けます。

⚠ この際左右勝手が生じる為、カムのセット方向には十分注意してください。又、カムのセット方向については、室内側引戸本体の裏側（左･右仕様切り替え方法）をご覧ください。
※左･右への切り替えは、スライド板⑧を最大限上に押し上げた状態で切替カム穴⑨にドライバー等を差し込んで行ってください。

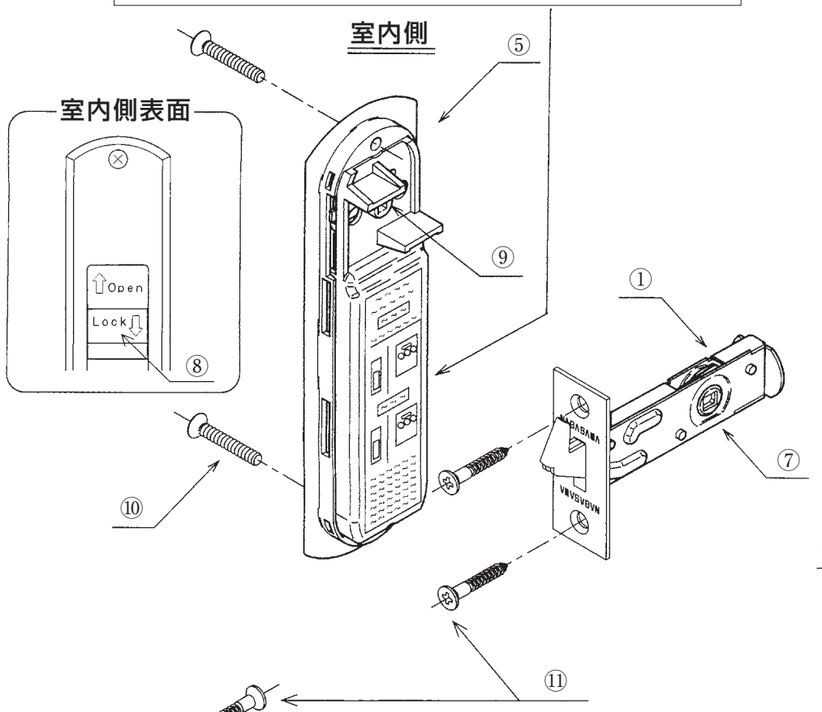


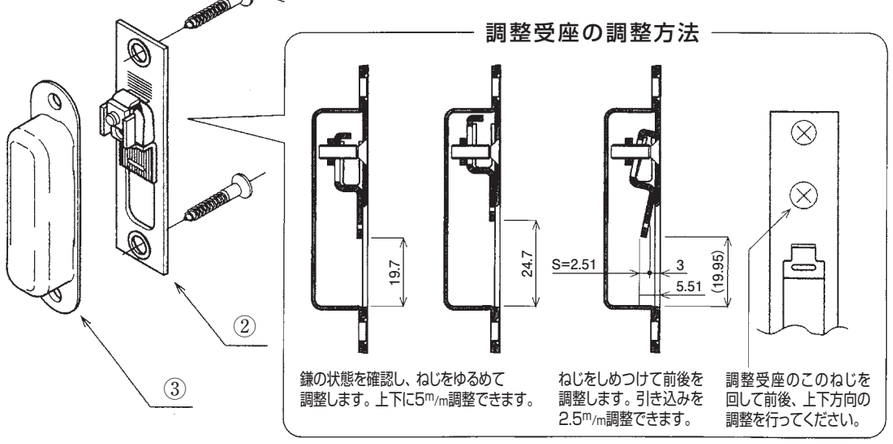


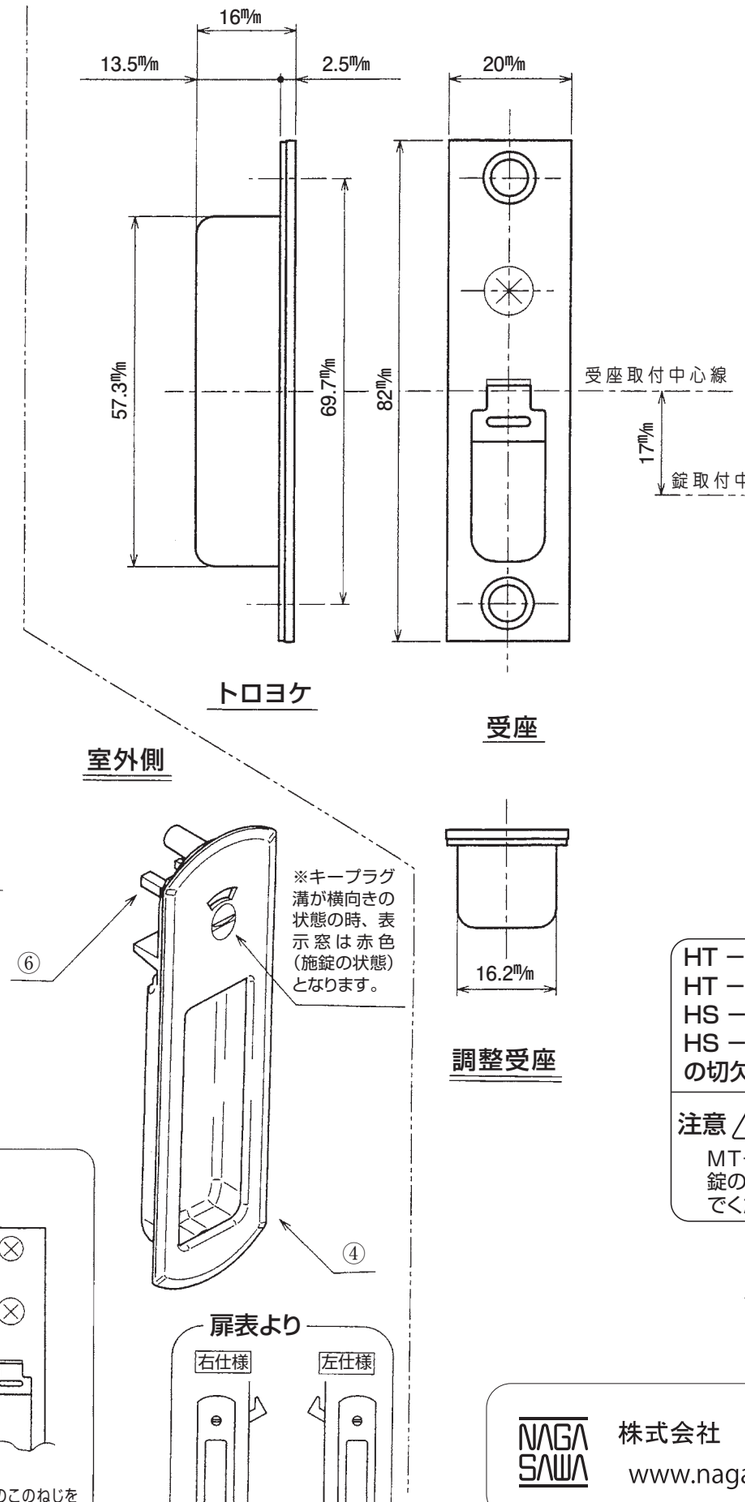


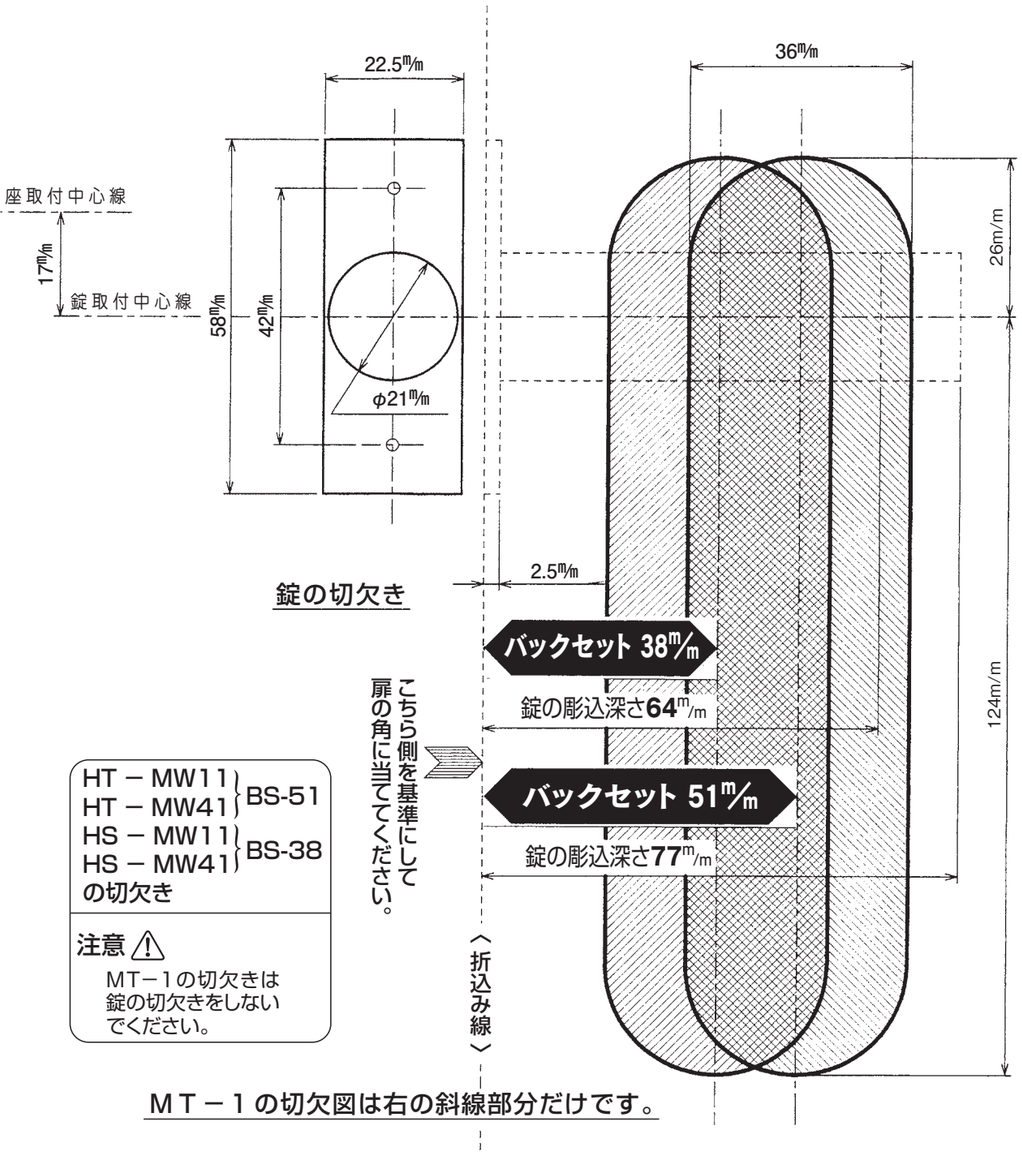


NAGASAWA 株式会社 長沢製作所
www.nagasawa-mfg.co.jp
東京支店 TEL. 03-5383-1811（代） FAX. 03-5967-3103
大阪支店 TEL. 06-6783-5091（代） FAX. 06-6783-5092
福岡出張所 TEL. 092-524-7031（代） FAX. 092-524-7032