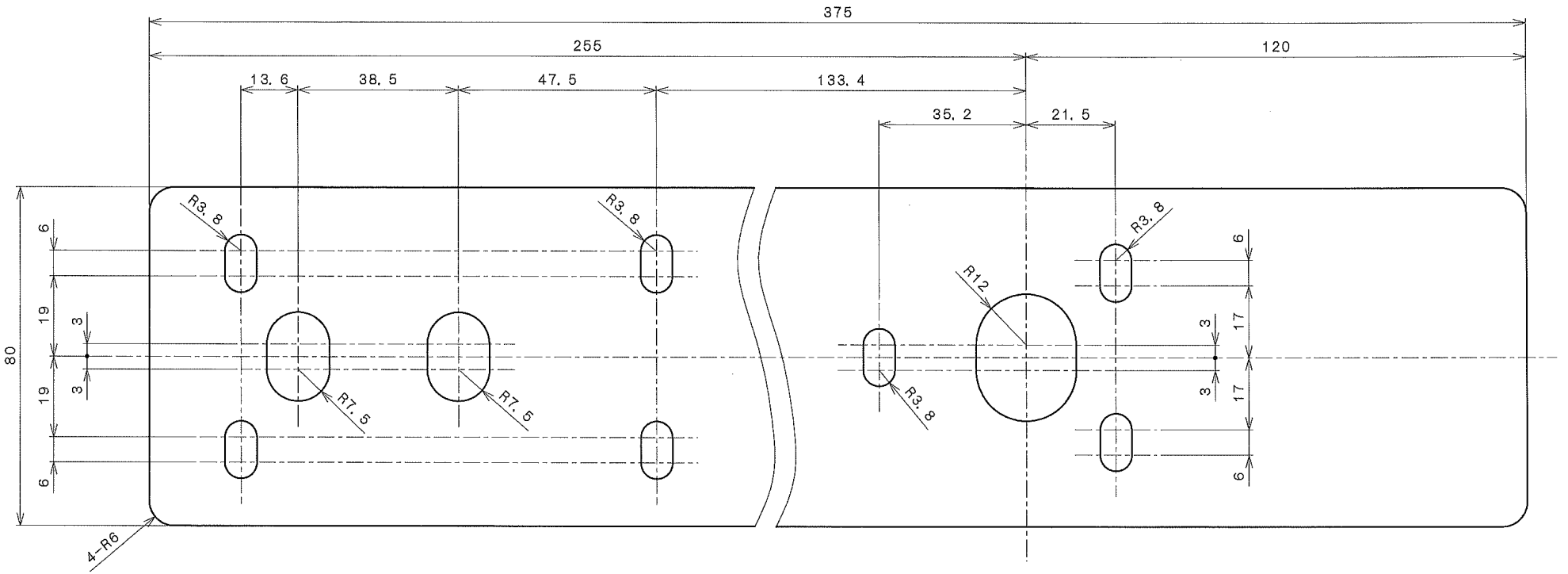
375
255
120
13. 6
38. 5
47. 5
133. 4
35. 2
21. 5
80
6
19
3
19
6
R3. 8
R3. 8
R7. 5
R7. 5
4-R6
R12
R3. 8
R3. 8
6
17
3
3
17
6