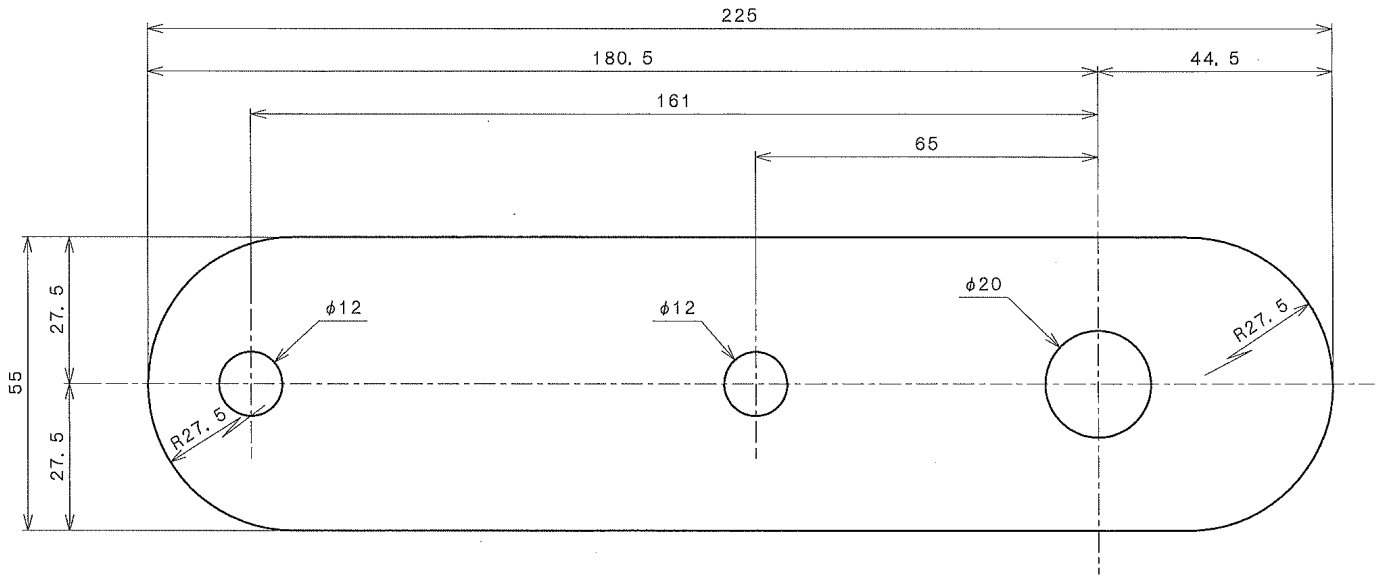
225
180. 5
44. 5
161
65
55
27. 5
27. 5
φ12
φ12
φ20
R27. 5
R27. 5