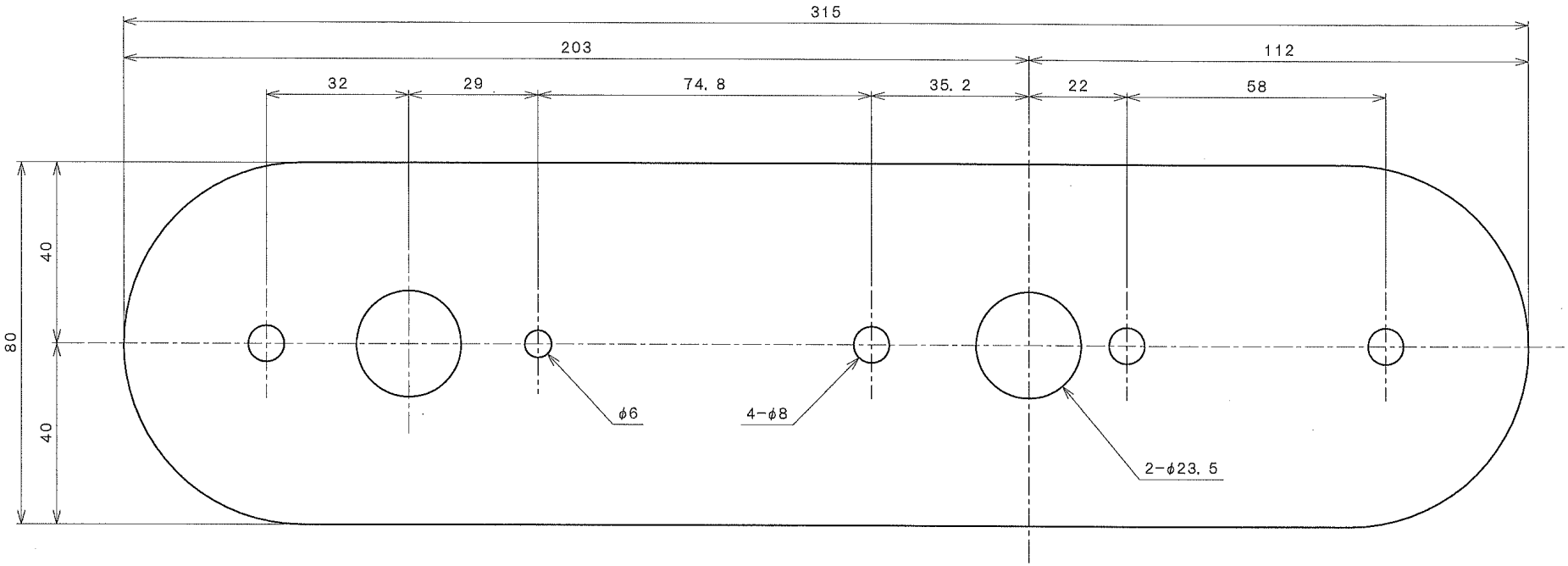
315
203
112
32
29
74. 8
35. 2
22
58
80
40
40
φ6
4−φ8
2−φ23. 5