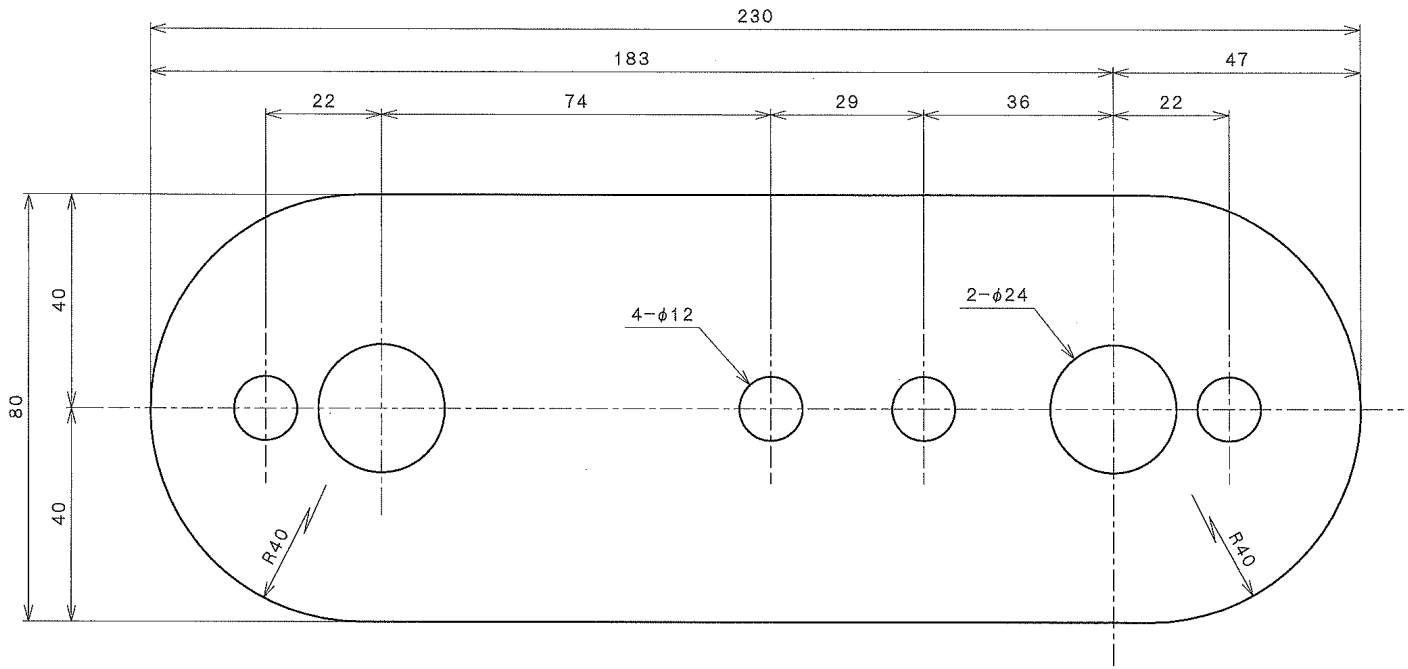
230
183
47
22
74
29
36
22
40
40
80
4−φ12
2−φ24
R40
R40