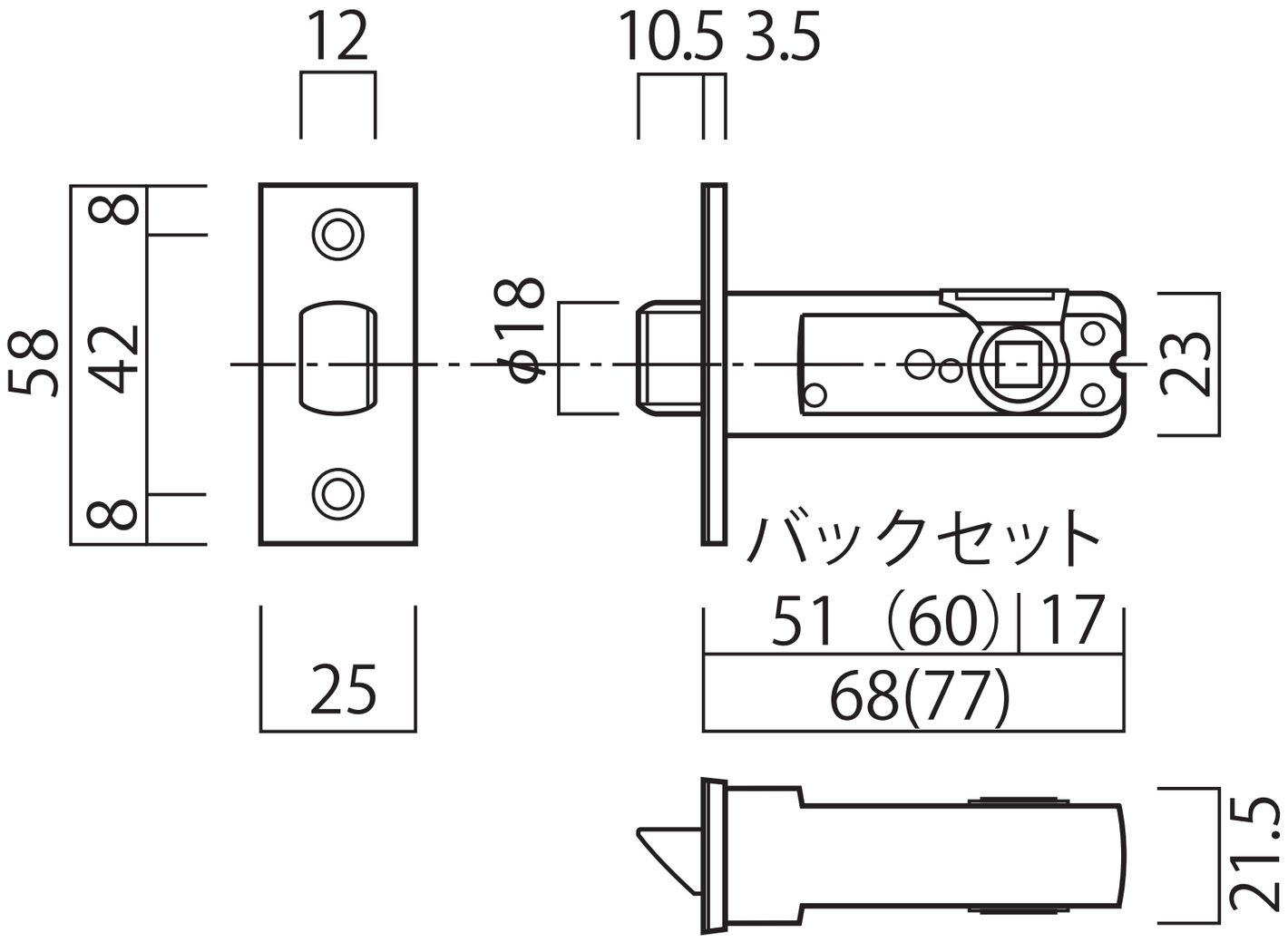
12
10.5
3.5
8
58
42
8
φ18
23
バックセット
51
(60)
17
68(77)
25
21.5