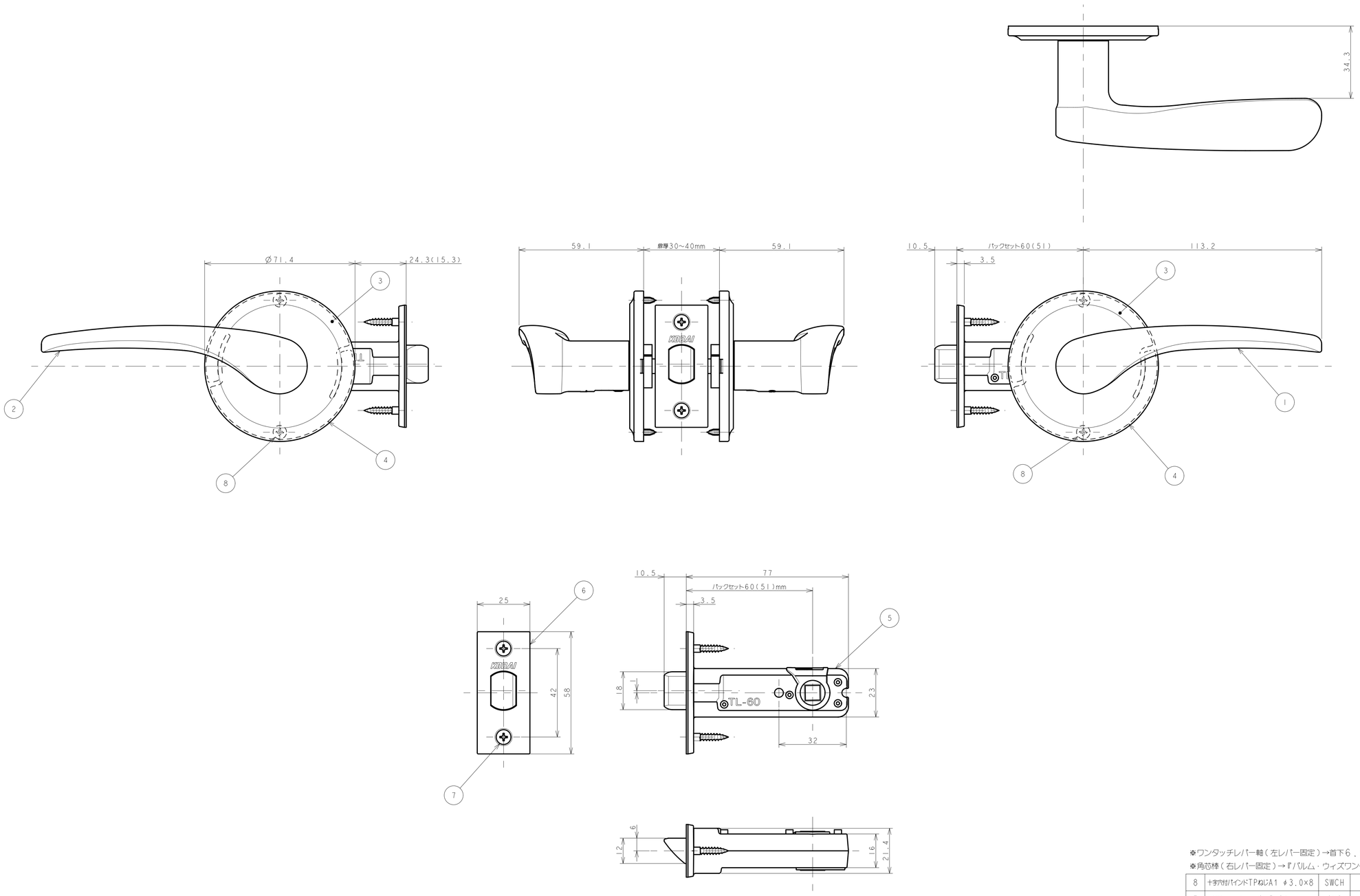

※ワンタッチレバー軸（左レバー固定）→首下6．5mm『ワンタッチレバー軸－2』
※角芯棒（右レバー固定）→『バルム・ウィズワンタッチ角芯棒103．4（87．4）mm』

番号	名称	材質	個数	表面処理	備考
8	十字穴付バインドTPねじA1 φ3.0×8	SWCH	4	三価クロメート	補強座固定用
7	十字穴付皿木ねじ φ3.5×20	SUS	4	生地	錠固定用
6	TL錠角フロント板	SUS430	1	HL	
5	TL-60(51)錠	ZDC	1	三価クロメート	
4	W補強座	ABS	1	生地	※裏板組込みなし
3	W丸座カバー空座用	SUS	2	指定色	MS/MG/MU
2	G9レバー(左)	ZDC	1	指定色	MS/MG/MU
1	G9レバー(右)	ZDC	1	指定色	MS/MG/MU

承認		検図		設計	吉田	製図	吉田	尺度	1:1	三角法	図名	TL-G90W(TOMFU) リヴィエール交換用
NAGASAWA MFG CO.,LTD.									年・月・日 26.02.09		図番	CP0001-0194-01

記号	変更訂正理由	年・月・日	担当者
4 X			
3 X			
2 X			
1 X			

★（ ）寸法はバックセット51mm

改訂-02 10.02.10